男子シングルス（その4）

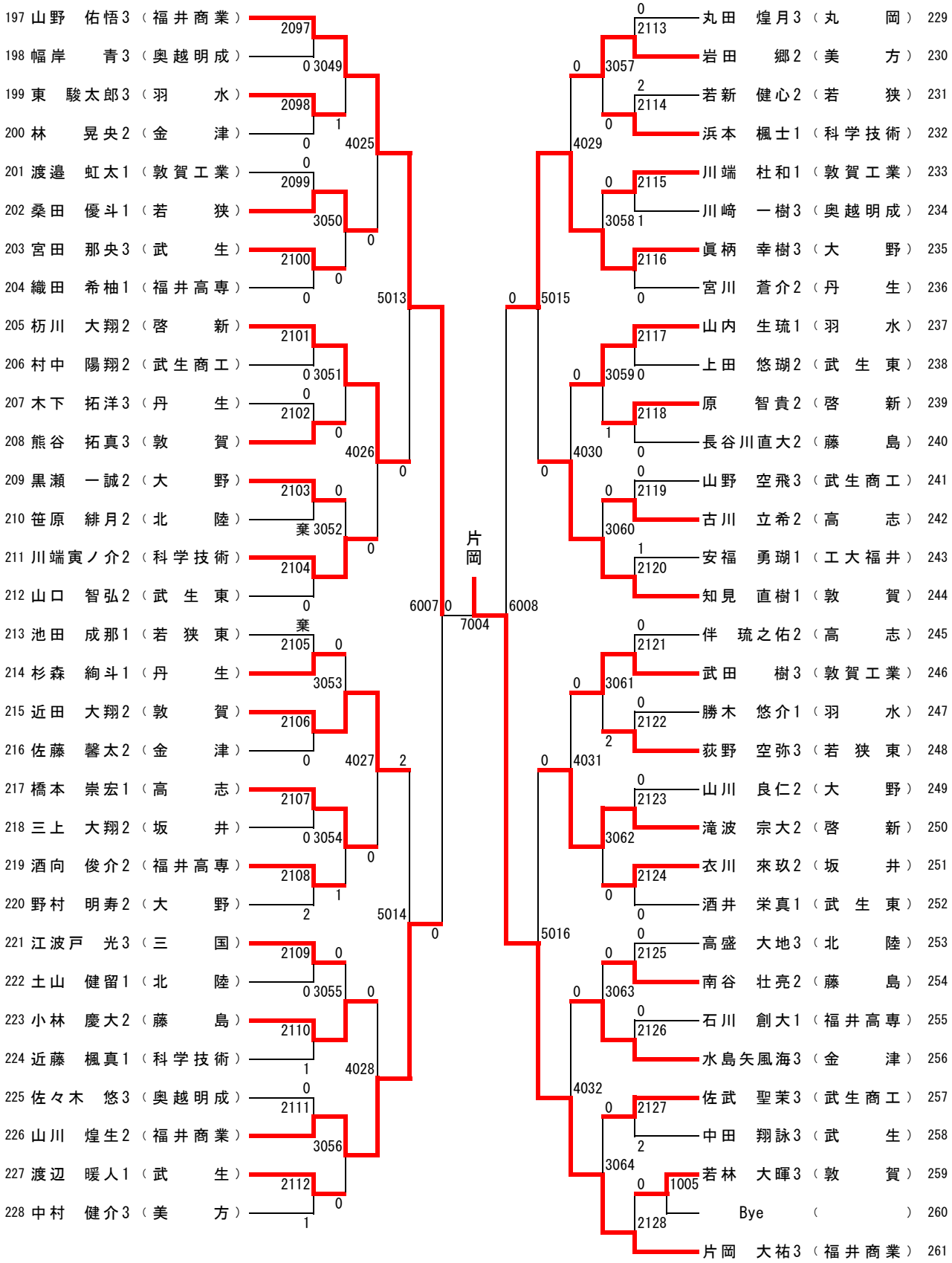
197 山野　佑悟3（福井商業）
198 幅岸　青3（奥越明成）
199 東　駿太郎3（羽　水）
200 林　晃央2（金　津）
201 渡邉　虹太1（敦賀工業）
202 桑田　優斗1（若　狭）
203 宮田　那央3（武　生）
204 織田　希柚1（福井高専）
205 枅川　大翔2（啓　新）
206 村中　陽翔2（武生商工）
207 木下　拓洋3（丹　生）
208 熊谷　拓真3（敦　賀）
209 黒瀬　一誠2（大　野）
210 笹原　緋月2（北　陸）
211 川端寅ノ介2（科学技術）
212 山口　智弘2（武　生　東）
213 池田　成那1（若　狭　東）
214 杉森　絢斗1（丹　生）
215 近田　大翔2（敦　賀）
216 佐藤　馨太2（金　津）
217 橋本　崇宏1（高　志）
218 三上　大翔2（坂　井）
219 酒向　俊介2（福井高専）
220 野村　明寿2（大　野）
221 江波戸　光3（三　国）
222 土山　健留1（北　陸）
223 小林　慶大2（藤　島）
224 近藤　楓真1（科学技術）
225 佐々木　悠3（奥越明成）
226 山川　煌生2（福井商業）
227 渡辺　暖人1（武　生）
228 中村　健介3（美　方）
229 丸田　煌月3（丸　岡）
230 岩田　郷2（美　方）
231 若新　健心2（若　狭）
232 浜本　楓士1（科学技術）
233 川端　杜和1（敦賀工業）
234 川崎　一樹3（奥越明成）
235 眞柄　幸樹3（大　野）
236 宮川　蒼介2（丹　生）
237 山内　生琉1（羽　水）
238 上田　悠瑚2（武　生　東）
239 原　智貴2（啓　新）
240 長谷川直大2（藤　島）
241 山野　空飛3（武生商工）
242 古川　立希2（高　志）
243 安福　勇瑚1（工大福井）
244 知見　直樹1（敦　賀）
245 伴　琉之佑2（高　志）
246 武田　樹3（敦賀工業）
247 勝木　悠介1（羽　水）
248 荻野　空弥3（若　狭　東）
249 山川　良仁2（大　野）
250 滝波　宗大2（啓　新）
251 衣川　來玖2（坂　井）
252 酒井　栄真1（武　生　東）
253 高盛　大地3（北　陸）
254 南谷　壮亮2（藤　島）
255 石川　創大1（福井高専）
256 水島矢風海3（金　津）
257 佐武　聖茉3（武生商工）
258 中田　翔詠3（武　生）
259 若林　大暉3（敦　賀）
260 Bye（　）
261 片岡　大祐3（福井商業）
片岡