新人大会　男子　ダブルス

令和４年１１月１２日

男子ダブルスー１

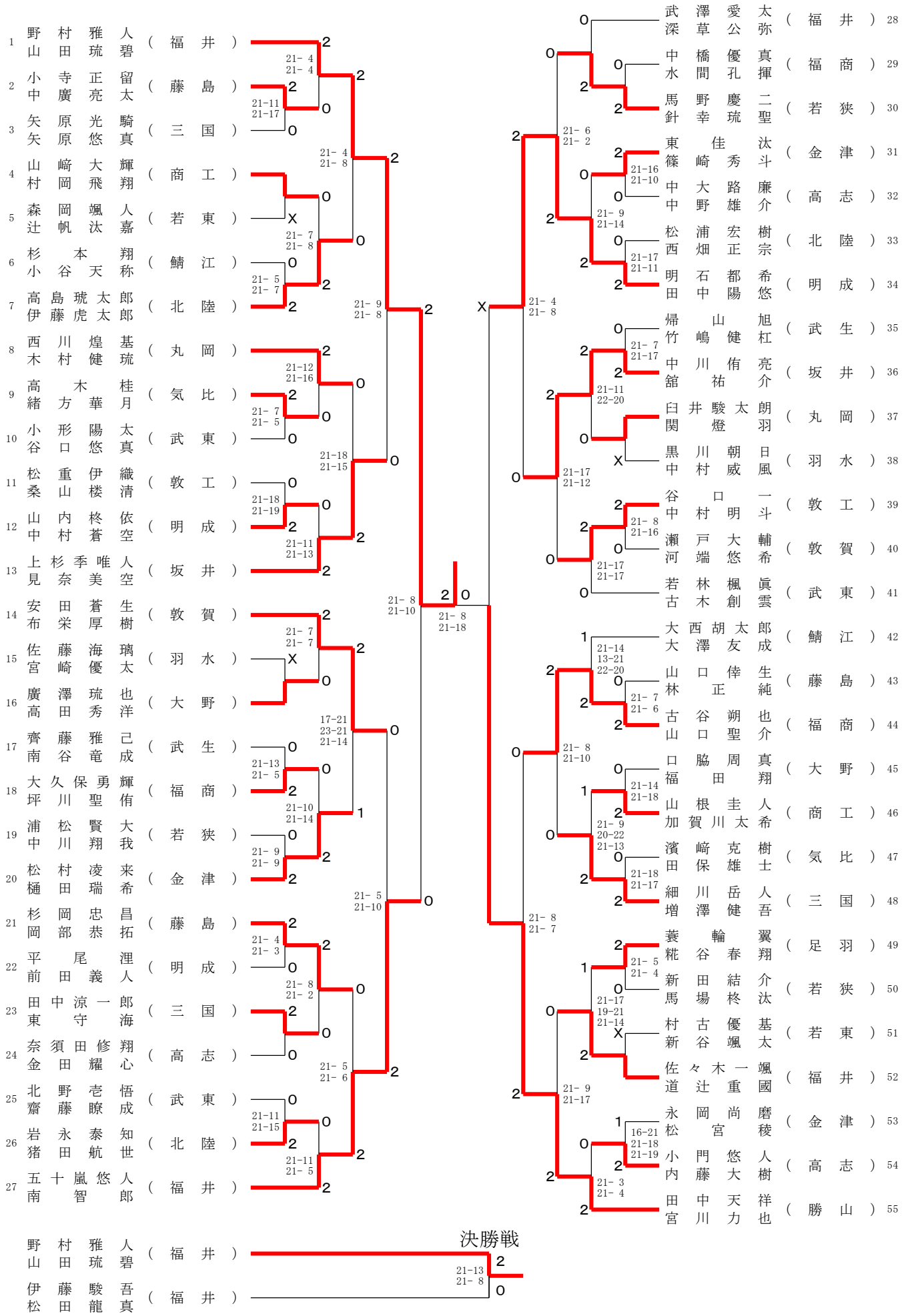

新人大会　男子　ダブルス

令和４年１１月１２日
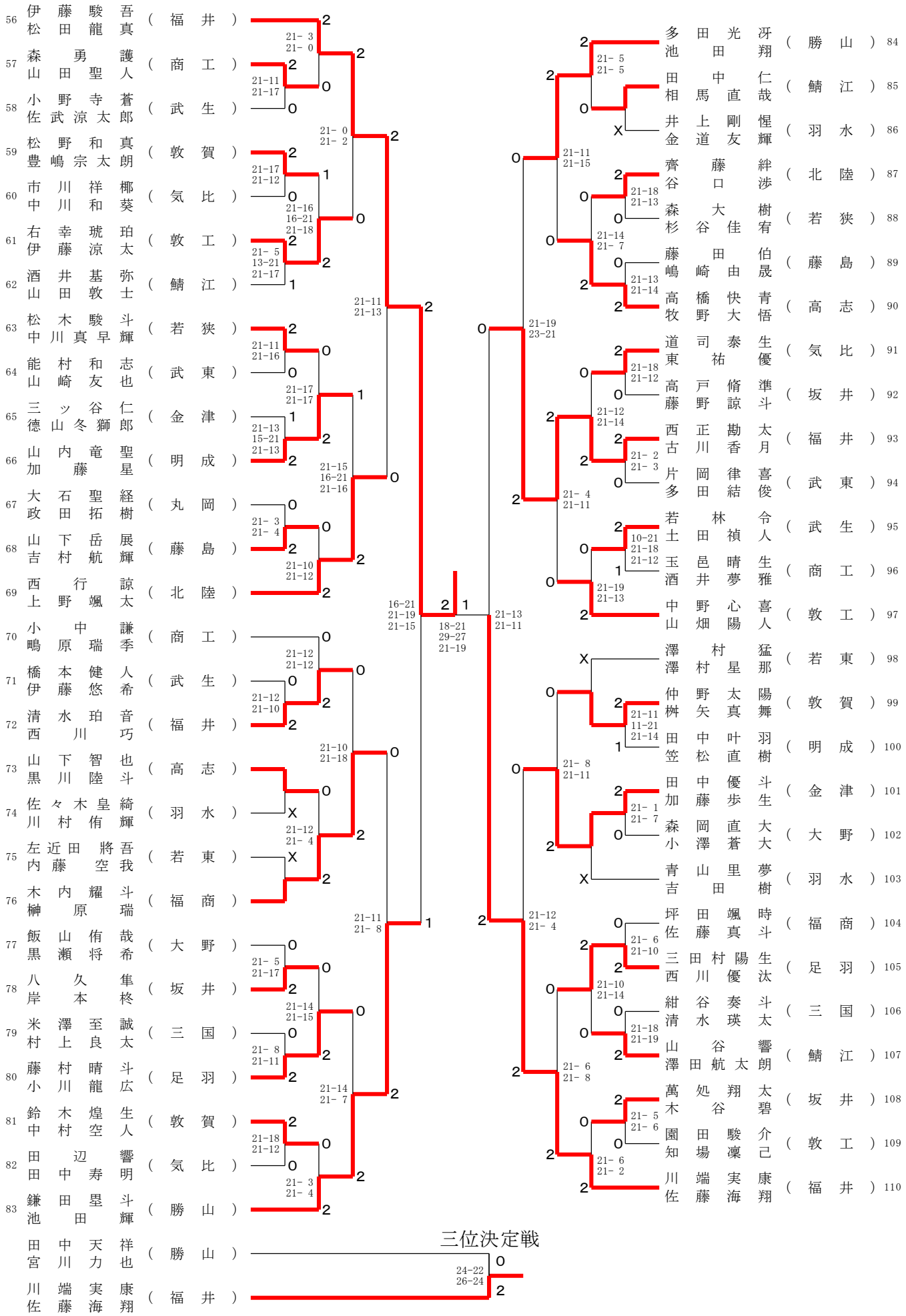
男子ダブルスー２